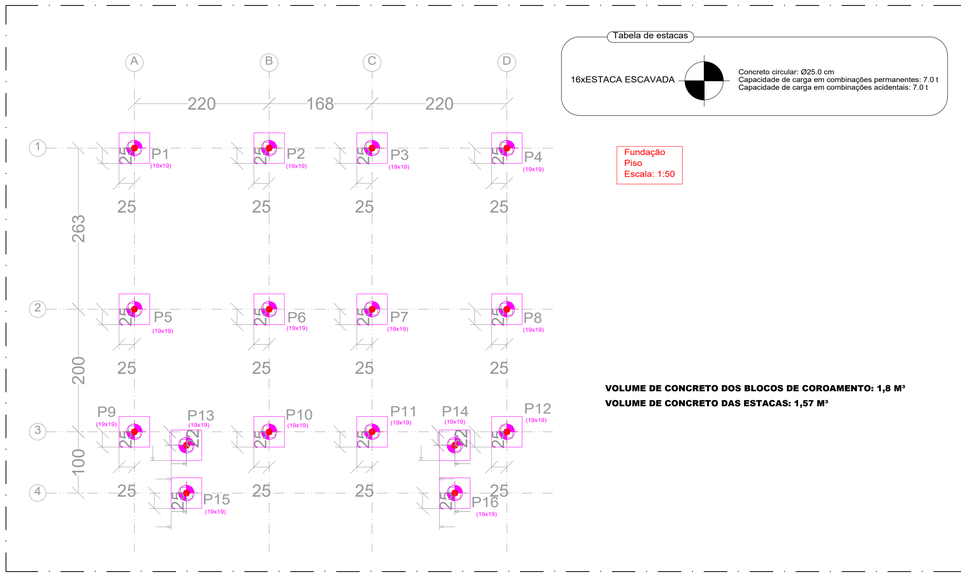

Tabela de estacas

16xESTACA ESCAVADA — Concreto circular: Ø25.0 cm
Capacidade de carga em combinações permanentes: 7.0 t
Capacidade de carga em combinações acidentais: 7.0 t

Fundação
Piso
Escala: 1:50

VOLUME DE CONCRETO DOS BLOCOS DE COROAMENTO: 1,8 M³
VOLUME DE CONCRETO DAS ESTACAS: 1,57 M³

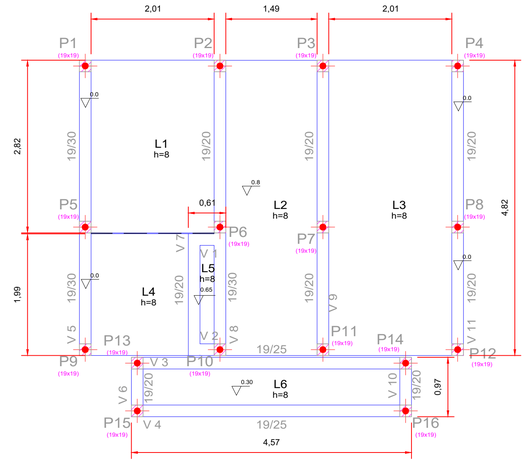

PLANTA DE FÔRMAS
ESC: 1/50

BALDRAME				
Elemento	Fôrmas (m2)	Superfície (m2)	Volume (m3)	Barras (kg)
Lajes maciças	-	28.53	2.400	114
Vigas	16.61	5.52	1.460	78
Pilares	5.29	-	0.250	50
Total	-	34.05	4.110	242
Indices (por m2)	-	-	0.119	6.99
Superfície total: 34.63 m2				

BALDRAME
Piso
Escala: 1:50

ARMADURA ESTACAS DOS BLOCOS
TIPO: ESCAVADA COM TRADO

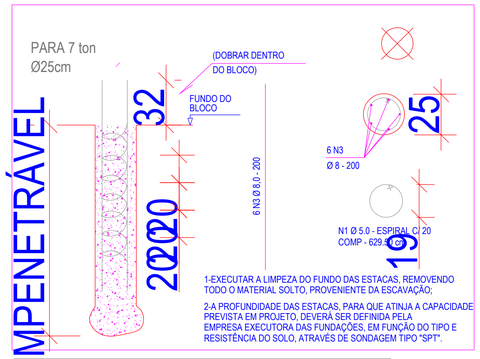

Resumo Aço Pilares	Comp. total (m)	Peso+10% (kg)	Total
CA-50 Ø8	192	41.44	
CA-60 Ø5	100.72	17.07	
Total			58.51

LEGENDA DE PILARES

- Nasce
- Passa (Continua)
- Morre

P1, P2, P3, P4, P5, P6, P7, P8, P9, P10, P11, P12, P13, P14, P15 e P16

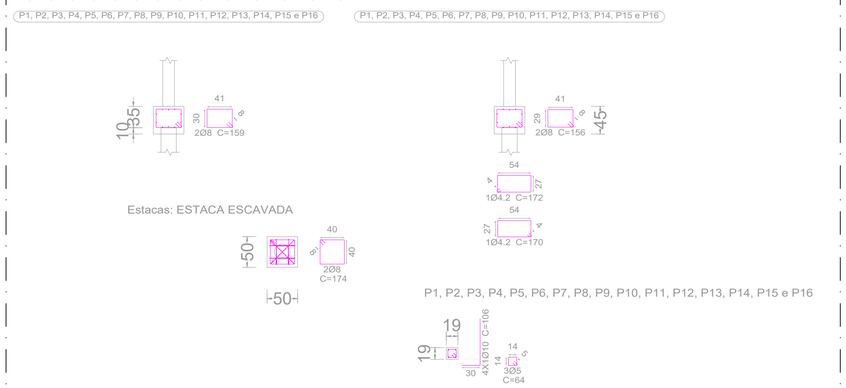

Resumo Aço Fundação Detalhamento fundação		Comp. total (m)	Peso+10% (kg)	Total
CA-50	Ø8	156.5	68	
	Ø10	67.8	46	114
CA-60	Ø4.2	54.7	7	
	Ø5	30.7	5	12
Total				126

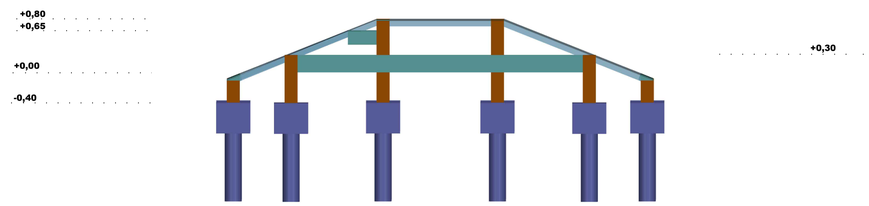

NÍVEIS DA OBRA
ESC: S/E

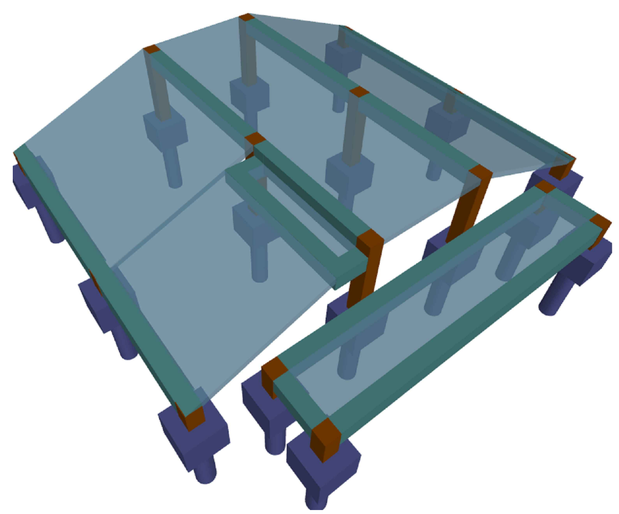

PERSPECTIVA 3D
ESC: S/E

NOTAS GERAIS:

1) Fck: 25 MPA;
2) Classe de agressividade ambiental: II;
3) Módulo de elasticidade secante do concreto: 28980 MPA;
4) Sobrecarga: 3 KN/m²;
5) Origem da brita: Basalto;
6) Vedação: Alvenaria de blocos cerâmicos "deitados" de 8 furos (19 cm em contato com as vigas).

CARIMBOS E APROVAÇÕES:

SECRETARIA MUNICIPAL DE INFRAESTRUTURA
PREFEITURA DE RONDONÓPOLIS — COMPROMISSO COM A MUDANÇA

PROJETO ESTRUTURAL (RAMPA 06)

ESTRUTURAL

OBRA:
CONSTRUÇÃO DA PRAÇA LINEAR IRMÃ BERNADA, NO MUNICÍPIO DE RONDONÓPOLIS

ENDEREÇO:
AVENIDA IRMÃ BERNADA E AVENIDA RECIFE
NUCLEO HAB. CONJ. SÃO JOSÉ /JARDIM TROPICAL RONDONÓPOLIS -MT

RESPONSÁVEL TÉCNICO PELO PROJETO:
gov.br Documento assinado digitalmente
JONATAS GONCALVES DE SOUZA
Data: 13/08/2025 09:39:15-0300
Verifique em https://validar.iti.gov.br
JÔNATAS GONÇALVES DE SOUZA
ENG° CIVIL
CREA: MT037925

RESPONSÁVEL TÉCNICO PELA EXECUÇÃO:

NÚMERO DA ART/RRT: 037925

NÚMERO DA ART/RRT:

QUADRO DE ÁREAS

ÁREA DO TERRENO:	00,00 m²
ÁREA EXISTENTE CONSTRUÍDA:	00,00 m²
ÁREA A SER DEMOLIDA:	00,00m²
PERÍMETRO TOTAL DA ÁREA	00,00 m
ÁREA A SER AMPLIADA:	m²
ÁREA PERMEÁVEL:	m²
ÁREA LIVRE:	m²
ÁREA TOTAL:	m²
TAXA DE OCUPAÇÃO:	00 %
COEFICIENTE DE APROVEITAMENTO:	00 %

CONTEÚDO

FÔRMAS, LOCAÇÃO E DETALHAMENTO DAS FUNDAÇÕES.

DESENHO:	REVISÃO:
JÔNATAS GONÇALVES	00
DATA: 06/2025	ESCALA: INDICADA

COORDENADAS: 16°26'12.9"S 54°38'23.7"W

PRANCHA Nº 01/04

Avenida Duque de Caxias, 1000, Vila Aurora, CEP 78740-022 - Rondonópolis/MT - (66) 3411- 5756 / E-mail: engenharia.sinfra@gmail.com